Соединение крепежным комплектом

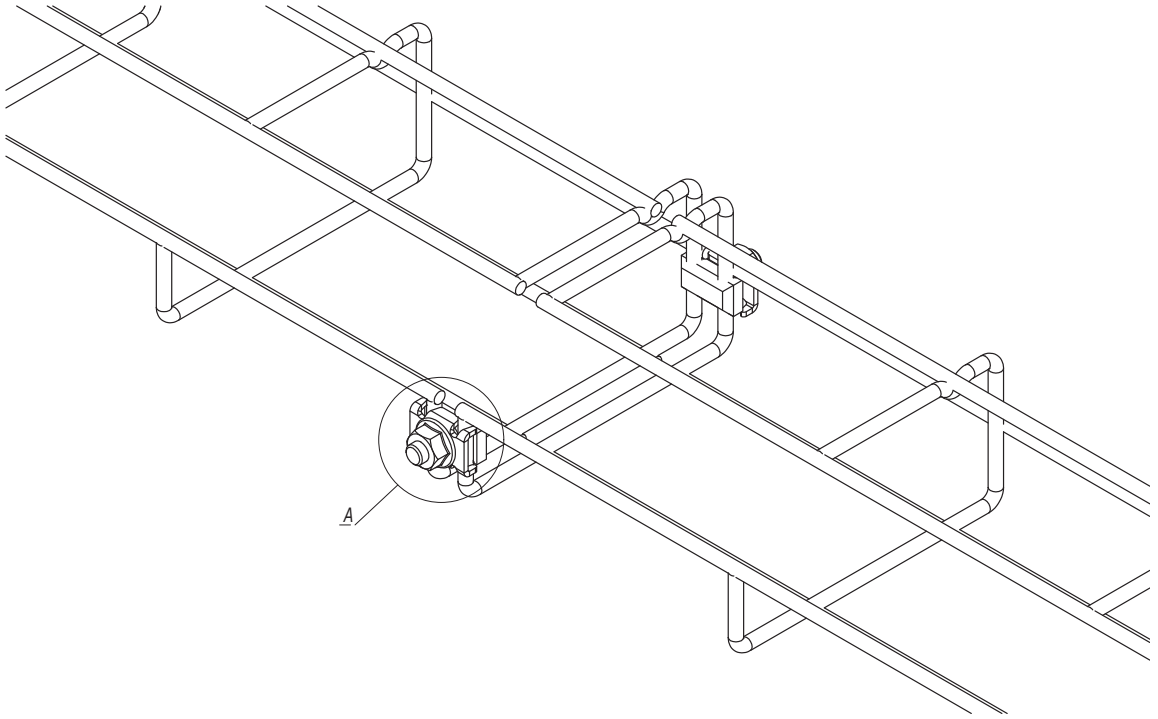

A
Комплект метизов №1
(СМ350001)

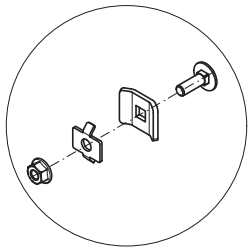

A
Комплект метизов №3
(СМ350003)

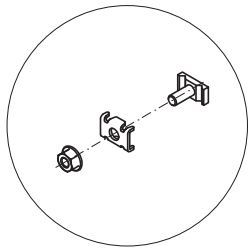

Поз.	Наименование	Код	Кол.	Примечание
1	Лоток проволочный G-образный			
2	Комплект метизов №1 или №3	СМ350001/ СМ350003	2	

Изм.	Кол.уч.	Лист	№док.	Подпись	Дата	DKC-2025.F5.25			
Разработал		Колесник А.А.			09.25	Соединение G-образных проволочных лотков	Стадия	Лист	Листов
Проверил		Чередниченко Г.А.			09.25				1
Утвердил		Дядичко А.В.			09.25		DKC		

Взаим. инв. №

Подпись и дата

Инв. № подл.